Triple Column Storage Cart Instruction Manual

STOREMORESTORE

STOREMORESTORE

StoreMoreStore.com | 855-786-7667 | sales@storemorestore.com

Treble Column Unit

Dimensions: 1030(H) x 1025(W) x 435mm(D).

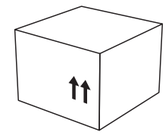

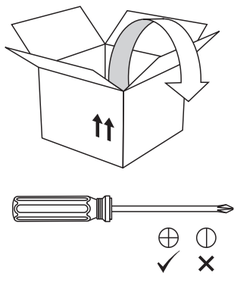

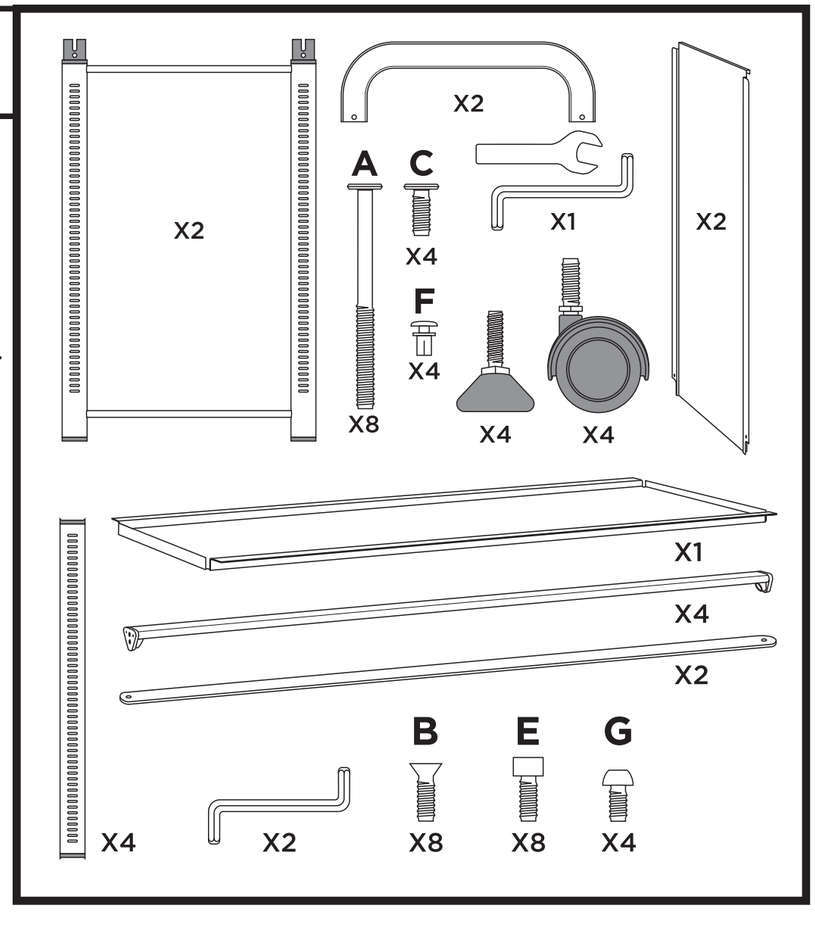

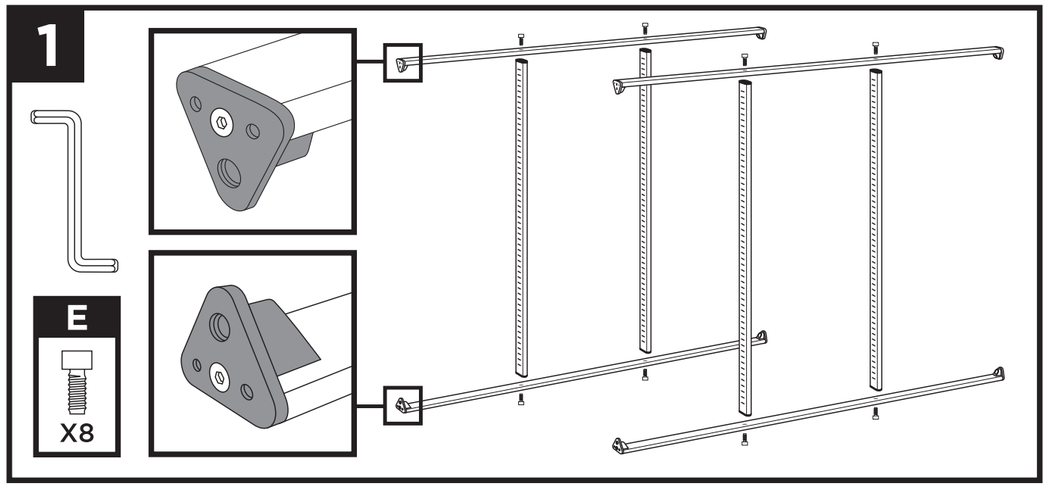

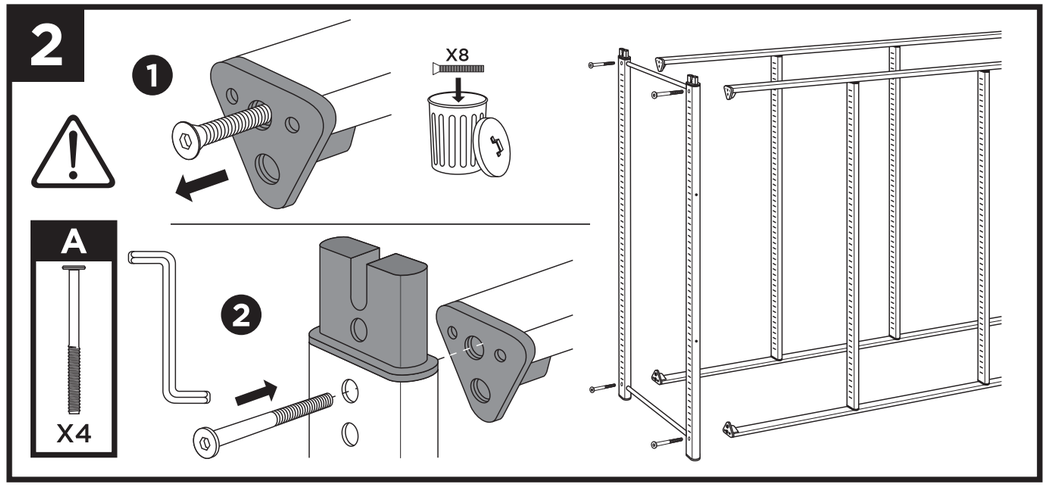

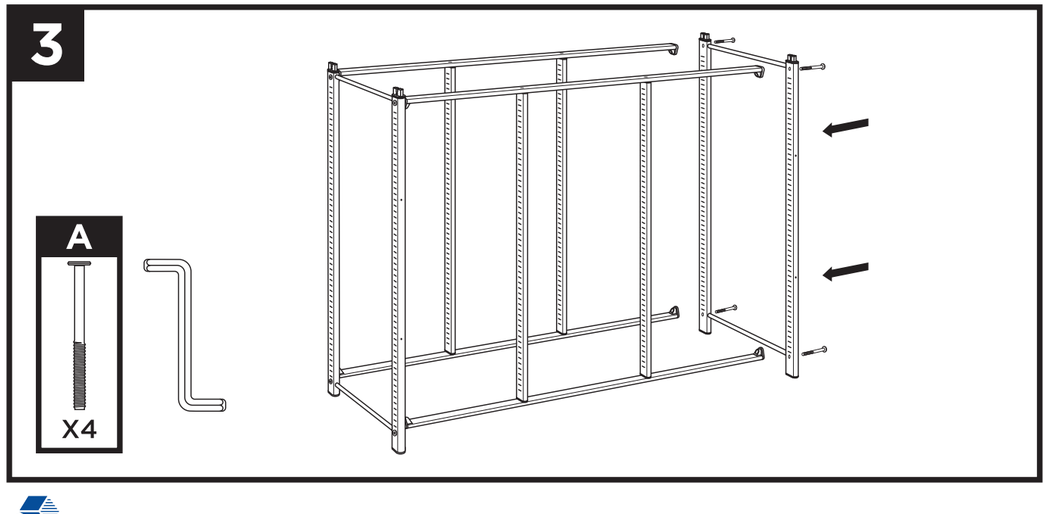

StoreMoreStore.com | 855-786-7667 | sales@storemorestore.com

4

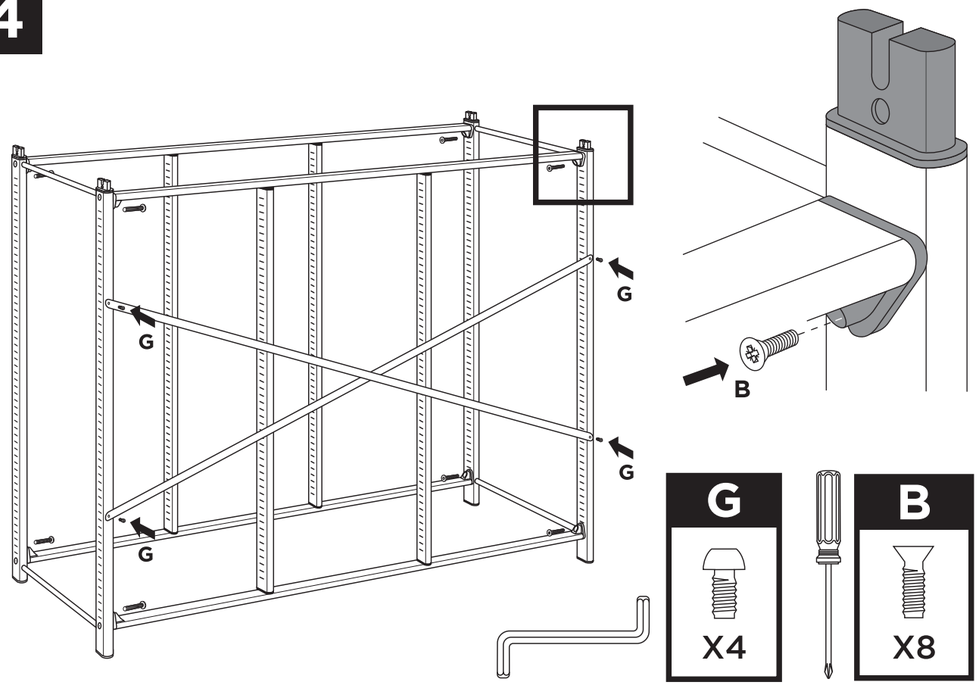

5

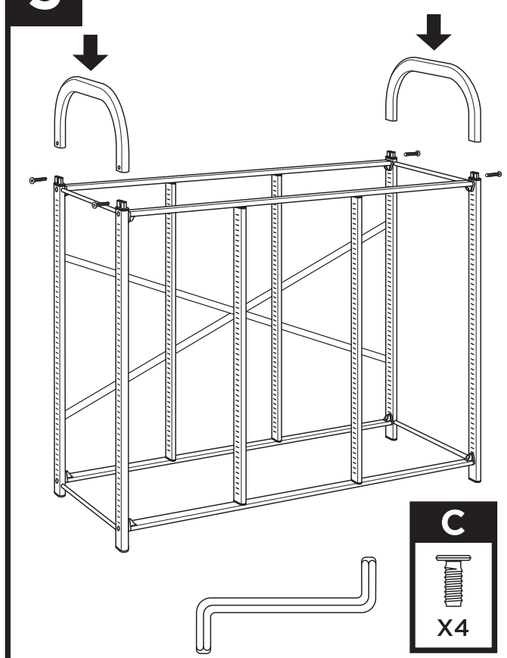

6

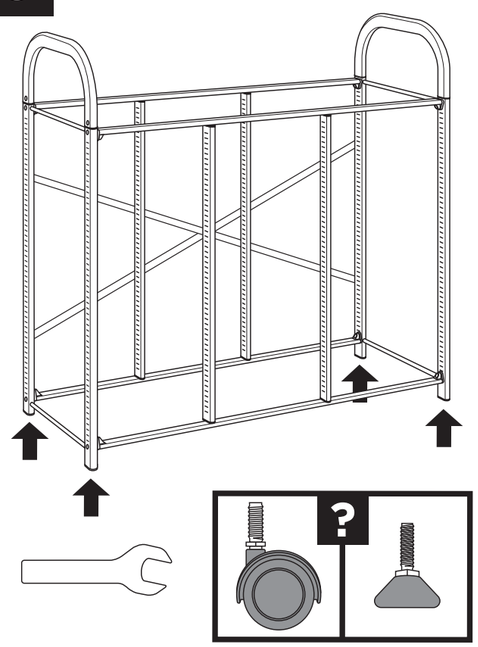

7

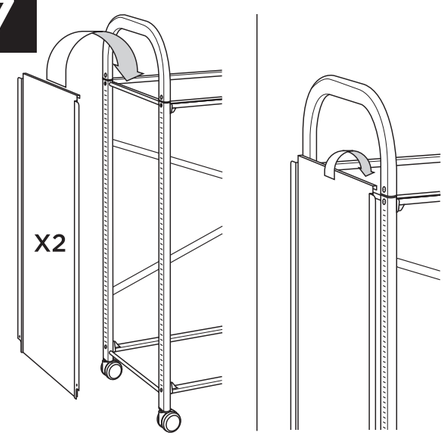

8

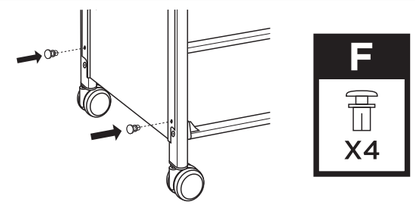

9

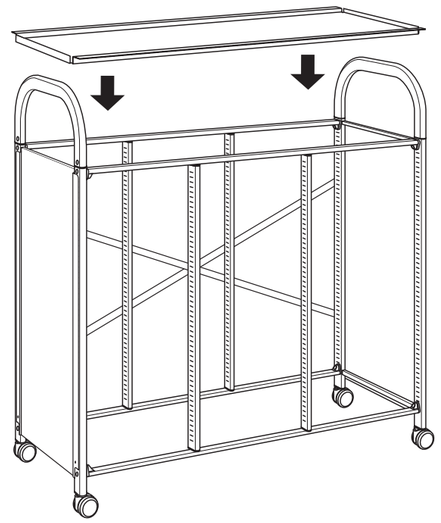

StoreMoreStore.com | 855-786-7667 | sales@storemorestore.com

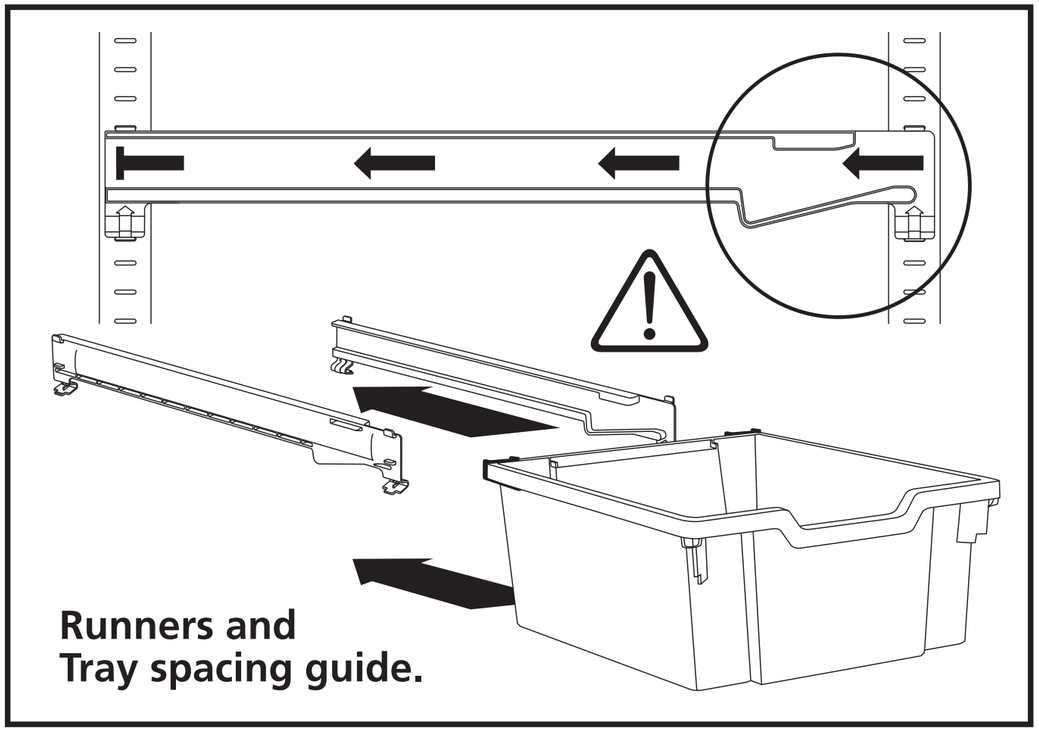

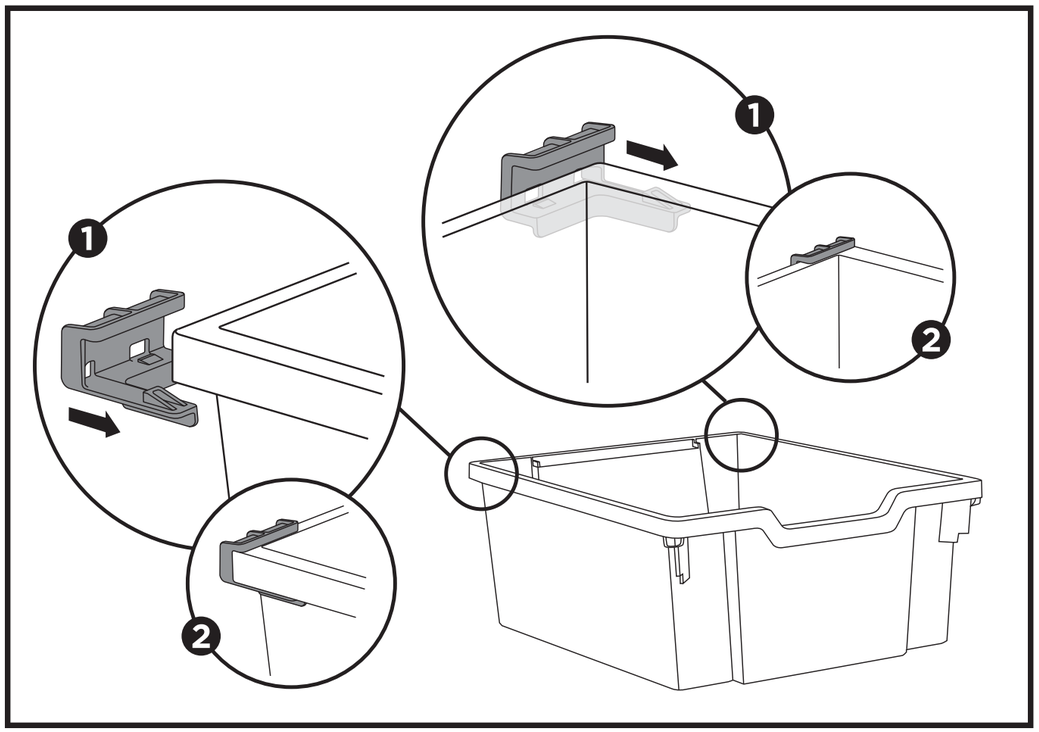

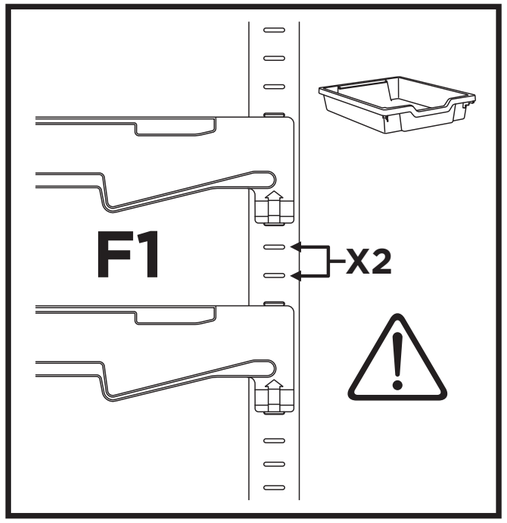

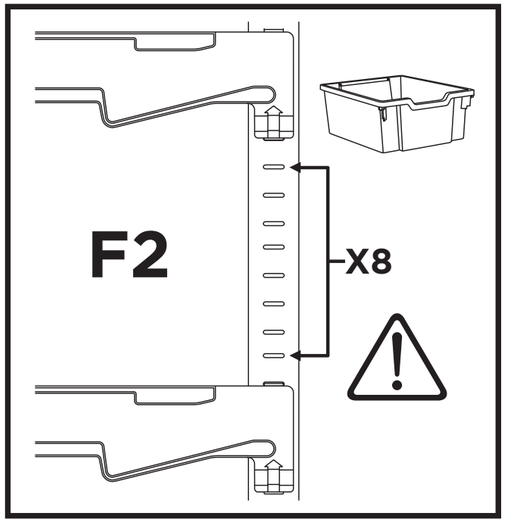

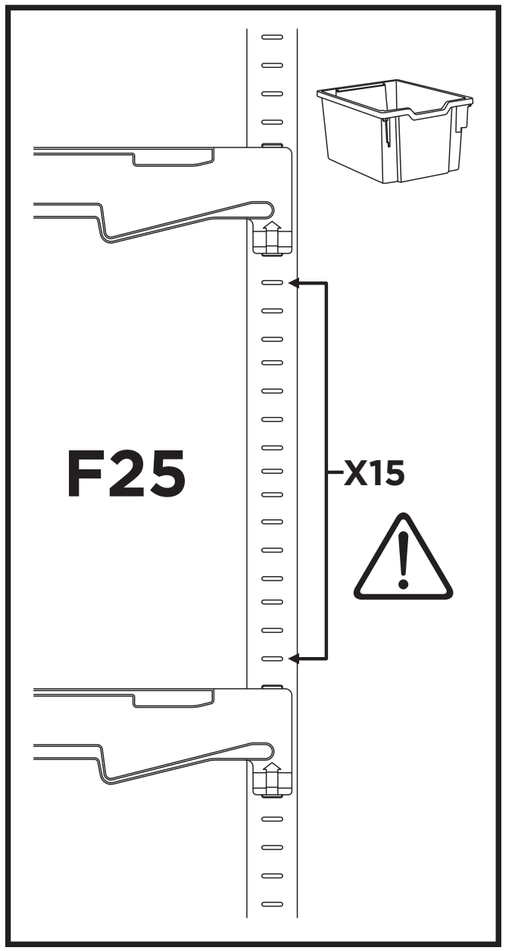

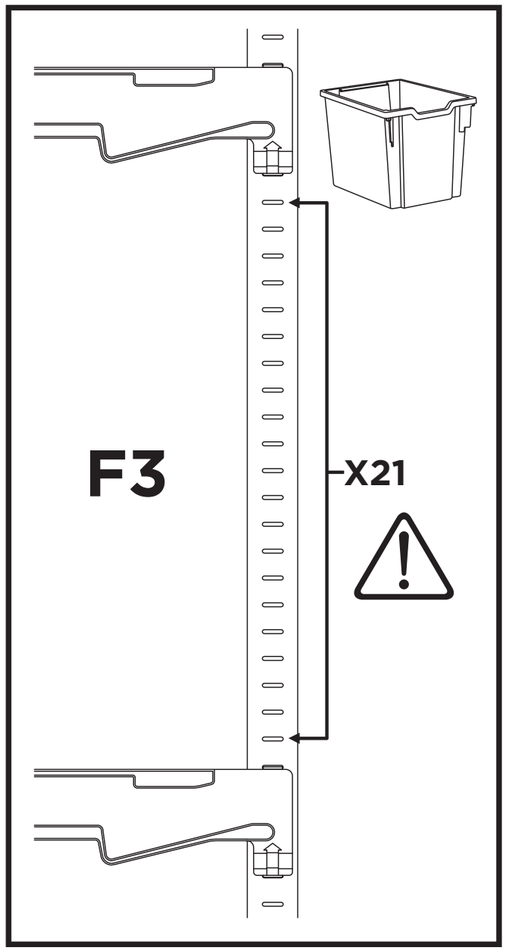

StoreMoreStore.com | 855-786-7667 | sales@storemorestore.com